www.pentashot.eu

Лазерный излучатель LC14

РУКОВОДСТВО ПО ЭКСПЛУАТАЦИИ

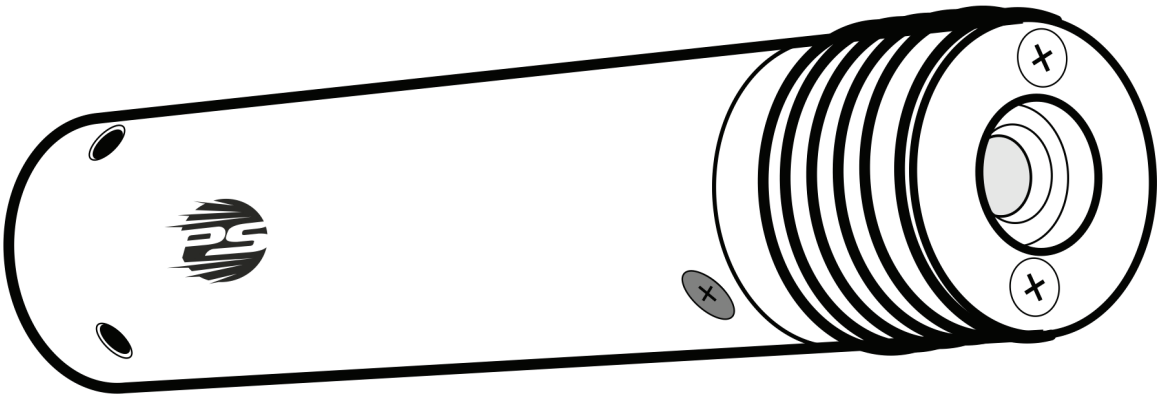

ПРЕДИСЛОВИЕ

Перед использованием лазерного излучателя, внимательно изучите данное руководство. Руководство является неотъемлемой частью изделия. По этой причине сохраните его для будущего использования.

Использованные в данном руководстве иллюстрации могут не соответствовать фактическому продукту. Они использованы исключительно для описания основных принципов работы оборудования и его настроек. Тексты, рисунки, фотографии и другие элементы защищены авторским правом. Нарушение данного права или копирование без разрешения будут преследоваться по закону.

СОДЕРЖИМОЕ УПАКОВКИ И РАСПАКОВКА ИЗДЕЛИЯ

Лазерный излучатель и его части поставляются в оригинальном футляре, который включает:

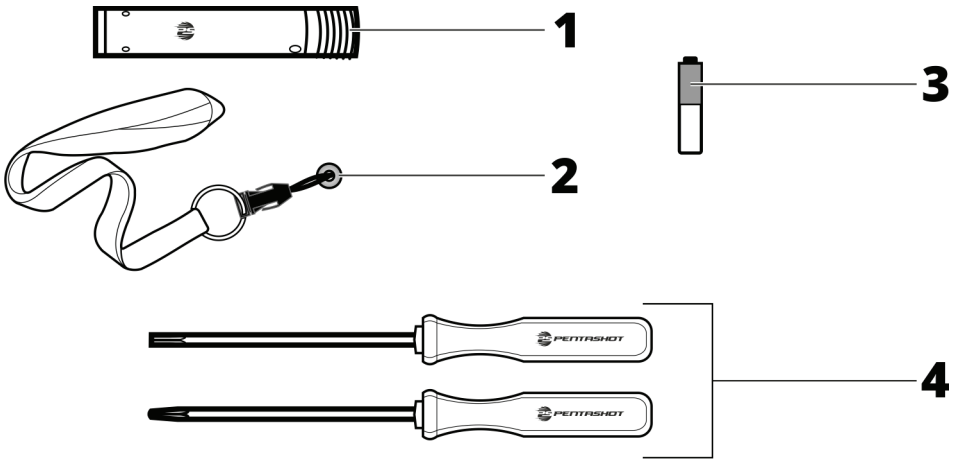

1	Лазерный излучатель
2	Пусковой магнит
3	Батарея AAA (1 шт.)
4	Шестигранные отвертки

Во время получения доставки или во время покупки сразу проверьте, поврежден ли продукт и соответствует ли он продукту, который вы заказали. Если это неправильный продукт или продукт поврежден, немедленно свяжитесь с продавцом. Если рекламация не подана вовремя, она не будет удовлетворена.

Если футляр упакован, убедитесь в правильном удалении и утилизации. Утилизируйте его в соответствии с законодательством в отношении отходов, применяемом в стране использования продукта.

ВВЕДЕНИЕ

Лазерный излучатель LC14 предназначен для использования на курсах обучения, инструктажах или в современных соревнованиях по пентатлону. Он предназначен для излучения лазерного луча при нажатии на спусковой крючок.

Лазерный излучатель LC14 использует лазерный модуль FLMP20 с излучателем 15,6 мс. Код полностью совместим со стандартами Международного союза современного пятиборья (UIPM).

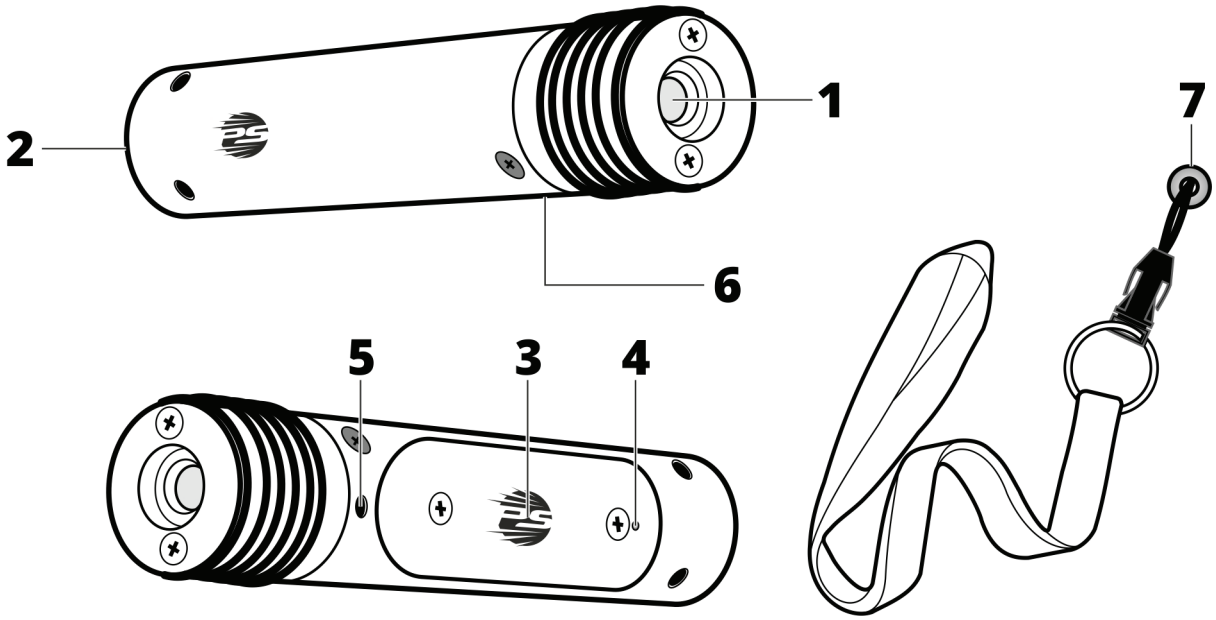

1	Сторона с оптикой излучателя
2	Сторона для крепления к пистолету
3	Крышка батарейного отсека
4	Светодиодный индикатор состояния батареи
5	Регулировочный винт лазерного луча влево/вправо
6	Регулировочный винт лазерного луча вверх/вниз
7	Пусковой магнит

ТЕХНИЧЕСКИЕ ПАРАМЕТРЫ

СИМУЛЯТОРА	
Тип симулятора	Лазерный симулятор, стрельба одиночными выстрелами
Габаритные размеры	395 мм x 150 мм x 50 мм
Размеры лазерного излучателя LC14	Диаметр 30 мм, длина 157 мм (короткий вариант) Диаметр 30 мм, длина 187 мм (длинный вариант)
Вес	890 – 930 г
Рекомендуемая дистанция стрельбы	до 10 м

ЛАЗЕР	
Тип лазерного модуля	PENTASHOT FLPM20
Класс лазера	I. (в соответствии со стандартном EN 60825 - 1:2014)
Длина волны	650 нм ± 5 %
Диаметр лазерного луча	4 мм ±5% / 10 м
Лазерное кодирование	Лазерный сигнал UIPM 15,6 мс
Сертификат класса лазера	№: 1140735 (ЭЛЕКТРОТЕХНИЧЕСКИЙ ИСПЫТАТЕЛЬНЫЙ ИНСТИТУТ, Прага, ЧЕШСКАЯ РЕСПУБЛИКА)
Минимальное пиковое значение лазера (разряженная батарейка)	2,5 мВт
Максимальное пиковое значение лазера (полностью заряженная батарея)	3,2 мВт

ЭКСПЛУАТАЦИЯ	
Условия эксплуатации	от +10° C до +50° C; IP 52
Питание излучателя	Щелочная батарея AAA 1,5 В
Число выстрелов с батареей типа AAA, 1 шт	мин. 50 000/при 20 °C

КРЕПЛЕНИЕ К ПИСТОЛЕТНОЙ РАМЕ

Закрепите излучатель на раме лазерного пистолета, например, PENTASHOT FLP12, так, чтобы регулировочный винт лазерного луча влево/вправо (5) был **слева**, а регулировочный винт лазерного луча вверх/вниз (6) был **снизу**.

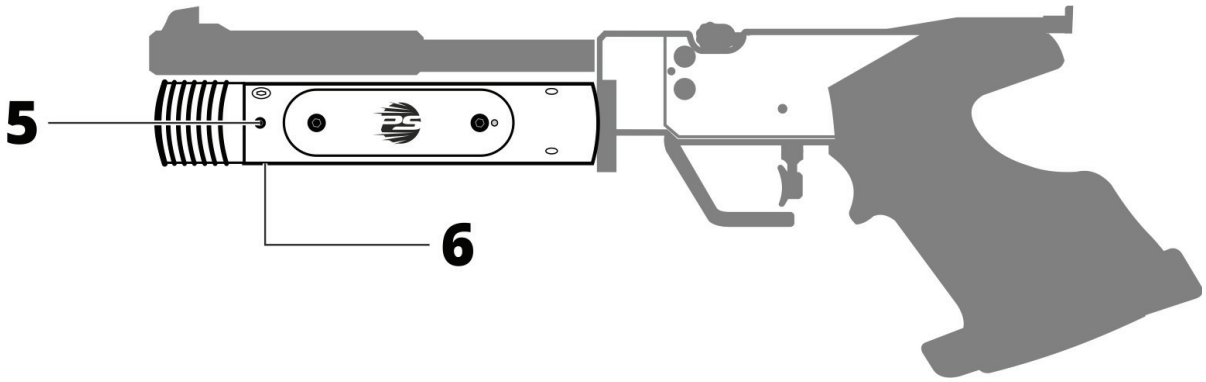

ВКЛЮЧЕНИЕ / ВЫКЛЮЧЕНИЕ

ВКЛЮЧЕНИЕ

Установите чип (7) в корпус излучателя и передвиньте его **справа налево**. Симулятор будет включен, а светодиод (4) начнет мигать. Число миганий указывает на состояние батареи:

- 5 миганий – батарея заряжена на 100 %
- 4 мигания – батарея заряжена на 75 %
- 3 мигания – батарея заряжена на 50 %
- 2 мигания – батарея заряжена на 25 %
- 1 мигание – батарея разряжена, замените ее.

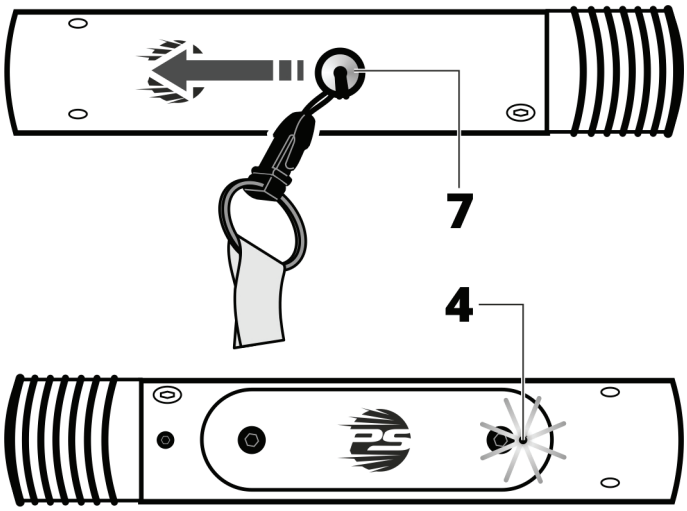

После проверки батареи светодиод постоянно горит синим, чтобы указать на то, что лазер включен и готов к использованию.

Постоянно мигающий светодиод означает, что батарея разряжена, и ее следует немедленно заменить.

ВЫКЛЮЧЕНИЕ

Лазерный контейнер выключится примерно через 20 минут после последнего выстрела. Если вам необходимо немедленно его отключить, извлеките батарею из корпуса симулятора.

НАСТРОЙКИ

Пользователь может только устанавливать или поддерживать следующие настройки:

- установить прицелы симулятора (лазерный указатель)
- установите положение, груз и ход спускового крючка
- заменить батарею

! *Запрещается открывать или вносить изменения в лазерный излучатель, за исключением смены батареи. Параметры лазерного луча могут изменять только изготовитель или уполномоченное лицо. Владелец симулятора должен дать свое письменное согласие на изменения. Изготовитель не несет какой-либо ответственности за любой ущерб, возникший в результате изменений.*

УСТАНОВКА ПРИЦЕЛОВ (ВЫРАВНИВАНИЕ ТОЧКИ ЛАЗЕРА)

Чтобы настроить прицелы симулятора, наведите его на белую стену или белый объект на расстоянии 10 метров и проверьте выравнивание красной точки лазера и прицелов симулятора. При необходимости используйте регулировочные винты для выравнивания точки лазера:

Выравнивание точки лазера слева или справа – используйте винт сбоку излучателя:

- Поворот винта (5) **по часовой стрелке**: точка лазера смещается **влево**
- Поворот винта (5) **против часовой стрелки**: точка лазера смещается **вправо**

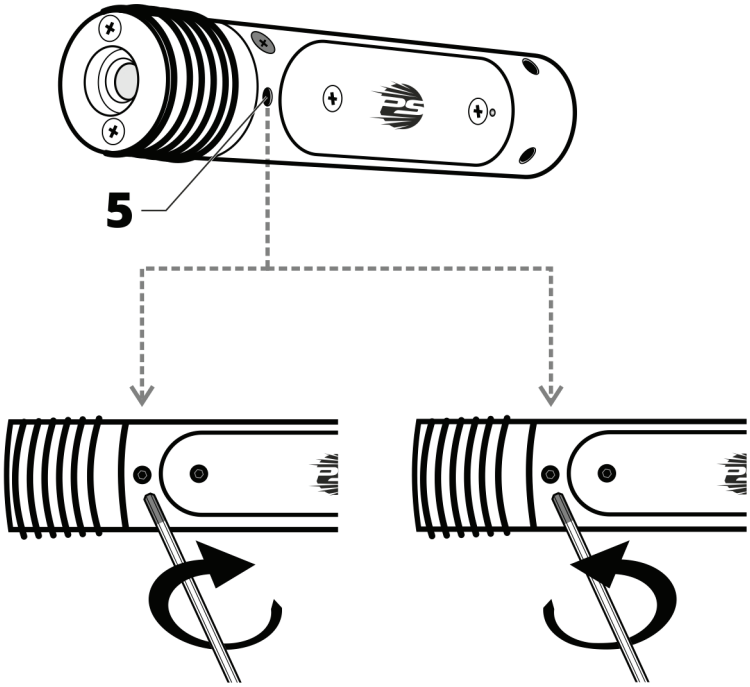

Выравнивание точки лазера вверх или вниз – используйте винт снизу излучателя:

- Поворот винта (6) **по часовой стрелке**: точка лазера смещается **вверх**
- Поворот винта (6) **против часовой стрелки**: точка лазера смещается **вниз**

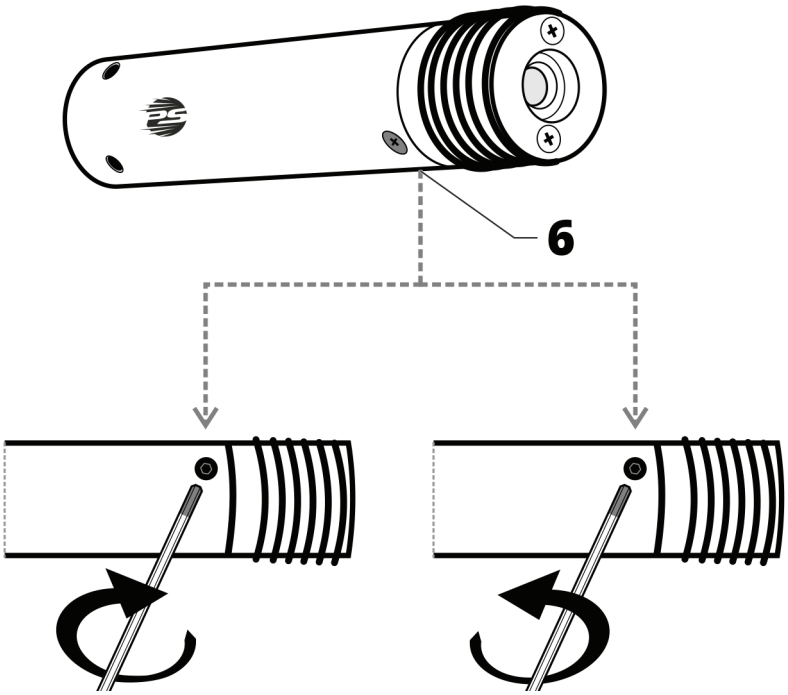

***ВАЖНО**: Движение регулировочных винтов должно быть очень маленьким.*

ЗАМЕНА БАТАРЕИ

Если светодиодный индикатор мигает один раз или мигает постоянно, замените батарею.

- Снимите крышку батарейного отсека (A) с излучателя.
- Извлеките разряженную батарею, используя ленту (B), и вставьте новую (AAA 1,5 В). Обратите внимание на правильную полярность батареи!
- Установите крышку (A) на место.

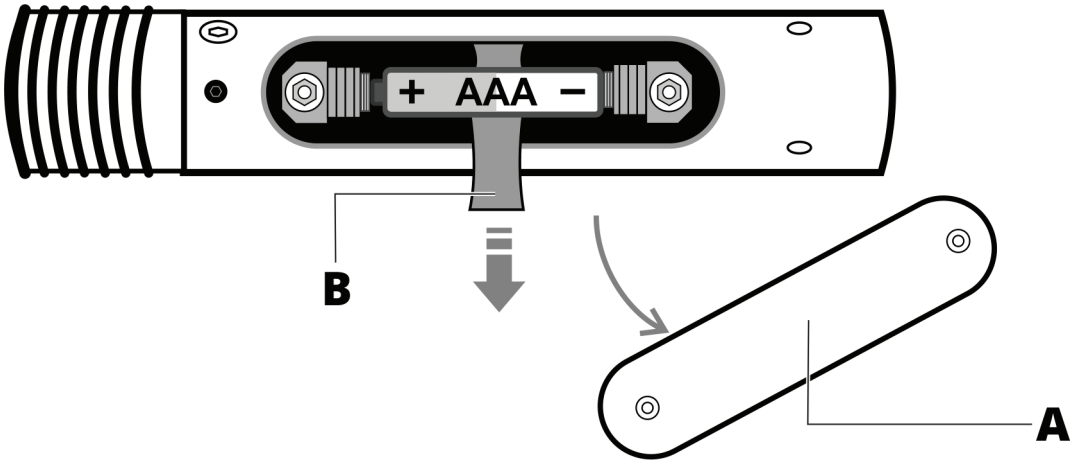

БЕЗОПАСНАЯ ЭКСПЛУАТАЦИЯ

После крепления излучателя к симулятора (пистолету), следуйте следующим правилам:

ПЕРЕД ЭКСПЛУАТАЦИЕЙ

- Симулятор следует использовать только в соответствии с данными инструкциями. Никогда не используйте симулятор, кроме как для предназначенных для него целей. Несоблюдение предписаний данного руководства может подвергнуть пользователя воздействию опасного лазерного излучения.
- Не нарушайте печать безопасности, в противном случае гарантия на изделие потеряет силу.
- Используйте только щелочные батареи AAA. Однако никогда не используйте перезаряжаемые батареи AAA.
- В общественных местах держите симулятор в оригинальном футляре или в сумке. Лица, не знакомые с симуляторами этого типа, могут ошибочно принять его за обычное оружие и обратиться в полицию.

ВО ВРЕМЯ ЭКСПЛУАТАЦИИ

- Не направляйте на людей, животных или за пределы зоны применения.
- При обращении с симулятором, следуйте общим правилам техники безопасности при обращении с настоящим оружием.
- Не направляйте луч лазера прямо в глаза напрямую или через какое-либо оптическое устройство.

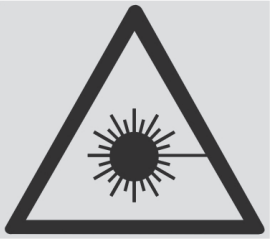

ЛАЗЕРНОЕ ИЗЛУЧЕНИЕ
НЕ НАПРАВЛЯЙТЕ ЛУЧ ЛАЗЕРА ПРЯМО В ГЛАЗА!
ЛАЗЕРНОЕ УСТРОЙСТВО КЛАССА I

ПОСЛЕ ЭКСПЛУАТАЦИИ

- После использования храните симулятор в оригинальном футляре.
- Защитите симулятор от воздействия прямых солнечных лучей и дождя в соответствии с Правилами UIPM.

ОСТОРОЖНО!

Несоблюдение инструкций данного руководства может подвергнуть пользователя воздействию опасного лазерного излучения.

ПОИСК И УСТРАНЕНИЕ НЕИСПРАВНОСТЕЙ

След от лазерного луча трудноразличим или вовсе невидим.	Замените батарею.
Детектор (сканирующее устройство) не реагирует на выстрел.	Проверьте питание цели или замените батарею.
Попадание лазерного луча подтверждается в местах, отличных от точки прицеливания симулятора.	Настройте лазерную точку. Проверьте правильное функционирование цели.

ТЕХНИЧЕСКОЕ ОБСЛУЖИВАНИЕ

Держите излучатели в чистоте, протирая от пыли сухой тканью. Никогда не используйте какие-либо чистящие средства, растворители или химические составы. Не вставляйте какие-либо предметы в отверстие оптики излучателя.

Регулярно проверяйте состояние батареи внутри корпуса излучателя, чтобы убедиться, что он не затронут коррозией и не течет.

Если вы не будете использовать излучатель в течение более одной недели, следует вынуть батарею. Также выньте батарею перед путешествием на самолете.

Заказ запасных частей доступен по эл. почте **business@pentashot.eu** или у партнеров и дилеров PENTASHOT. Перечень запасных частей доступен на **www.pentashot.eu**.

Только производитель или уполномоченное лицо имеет право заменять основные части симулятора (оптика и электроника, в том числе части механизма спускового крючка).

ХРАНЕНИЕ

Очень важно хранить лазерный излучатель в правильных условиях, чтобы поддерживать его в хорошем, надежном состоянии. Всегда делайте следующее:

- Перед хранением излучателя в течение длительного периода времени всегда вынимайте батарею. Это предотвращает внутреннее повреждение излучателя в случае протекания батареи.
- Храните излучатель в оригинальной упаковке (футляре) в сухом, темном месте, недоступном для детей.
- Не помещайте в футляр тяжелые предметы или предметы, которые могут протечь.
- Защищайте излучатель от влияния погодных условий, включая мороз и влагу. Оптимальная температура хранения составляет от +5 до + 30 °C. Влажность воздуха на складе не должна превышать 60 %. Не храните излучатель во влажной среде, где присутствует высокий риск коррозии.

ГАРАНТИЯ

Гарантийный ремонт должен применим исключительно к дефектам, которые предположительно возникли в течение действительного гарантийного срока, а именно в результате дефекта материала или производственного дефекта. Дефекты, возникающие таким образом, может устранить только изготовитель или уполномоченный центр технического обслуживания. Покупатель может предъявить рекламацию по гарантии в отношении производителя или уполномоченного дилера в зависимости от обстоятельств.

Гарантийный срок начинается в день покупки или доставки Товара Покупателю, гарантия действует в течение 24 месяцев.

- В частности, из гарантийного ремонта исключены следующие случаи:
- Товар не был возвращен дилеру/производителю с подтверждением покупки.
- Износ товара как результат использования товара или повреждения товара (включая повреждения, вызванные неквалифицированной установкой, неправильным вводом в эксплуатацию, несоблюдением процедур, определенных в инструкциях по эксплуатации и пр.).
- Повреждение товара, вызванное загрязнением, несчастным случаем или стихийным бедствием или повреждение в результате воздействия стихии или непреодолимых сил, в том числе шторм, пожар, затопление, чрезмерное тепло или холод, попадание жидкости и т. д.
- Механическое повреждение товара (например, вызванное падением, разрушением и т. д.) или повреждение, возникающее во время транспортировки.
- Повреждение, неутвержденные изменения конструкции, неправильная модификация товара или любые другие вмешательства в товар, осуществленные неуполномоченными лицами или центрами технического обслуживания.

DISPOSAL

После окончания срока службы лазерного излучателя, не утилизируйте его вместе с другими бытовыми отходами. Отправьте его в место захоронения отходов или на утилизацию специализированной компанией, которая занимается утилизацией такого материала.

Использованную батарею нельзя выбрасывать в стандартную мусорную корзину. Соберите все использованные батареи и утилизируйте их в специализированных пунктах сбора.

ПРИМЕЧАНИЯ

ПРИМЕЧАНИЯ

ПРИМЕЧАНИЯ

www.pentashot.eu

Адрес: PENTASHOT EU s.r.o.
Zámecká 2315/9
70200 Ostrava

Эл. почта: jiri@pentashot.eu
business@pentashot.eu
info@pentashot.eu

Адрес доставки: PENTASHOT EU s.r.o.
Kosmova 1090/11
70200 Ostrava

Тел. номера: +420 605 252 433
+420 773 002 110
+420 607 056 112